WSTQ724G
四通道智能高侧驱动开关，80mΩ，SOP-20L，符合汽车电子 *AEC-Q100* 标准

应用领域

- 适用于驱动阻性、感性及容性
- 适用于替代汽车应用中的继电器、保险丝和分立器件
- 适用于浪涌电流较大的负载，如信号灯
- 适用于12V / 24V卡车和拖车等运输系统

封装	SOP-20L
丝印	WSTQ724G

基本特点

- 四通道智能高侧驱动开关
- 极小的待机电流
- 兼容3.3V或5V的CMOS逻辑输入信号
- 良好的电磁兼容特性

产品信息

参数	符号	数值
电源电压瞬间输入最大值	V_S	58V
正常工作电压范围	V_{NOM}	8-36V
导通阻抗（单通道，T_j = 25℃）	R_{ON}	80mΩ
额定负载电流（单通道导通，T_j = 25℃）	$I_{L(NOM)1}$	3A
额定负载电流（四通道导通，T_j = 25℃）	$I_{L(NOM)2}$	2A
短路限流值	I_{LIMH}	8A
休眠模式静态电流	I_{SLEEP}	3uA

诊断功能

- 关断状态下输出开路检测
- 输出短路检测
- 过温关断检测

保护功能

- 欠压关断保护
- 过压钳位保护
- 负载电流限制
- 快速升温时自动限流
- 失地/失电源保护
- 过温关断保护

引脚配置

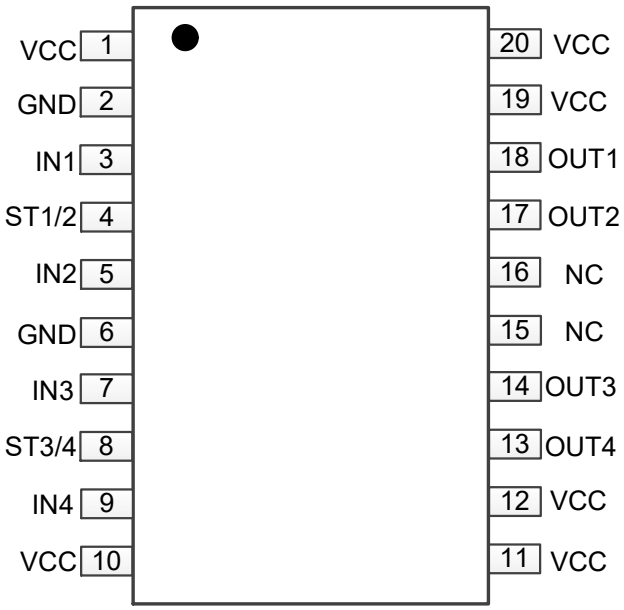

封装信息

SOP-20L

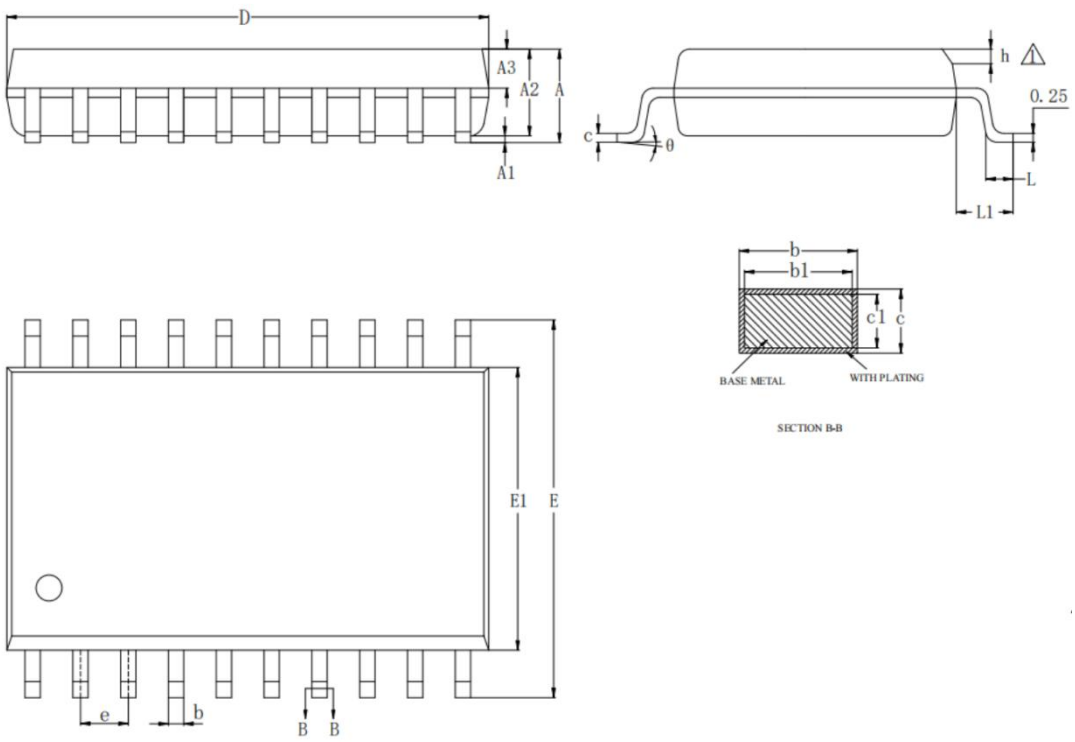

SYMBOL	MILLIMETER		
	MIN	NOM	MAX
A			2.65
A1	0.10		0.30
A2	2.25	2.30	2.35
A3	0.97	1.02	1.07
b	0.39		0.47
b1	0.38	0.41	0.44
c	0.25		0.29
c1	0.24	0.25	0.26
D	12.70	12.80	12.90
E	10.10	10.30	10.50
E1	7.40	7.50	7.60
e	1.27BSC		
L	0.70		1.00
L1	1.40REF		
θ	0		8°
h	0.50REF		